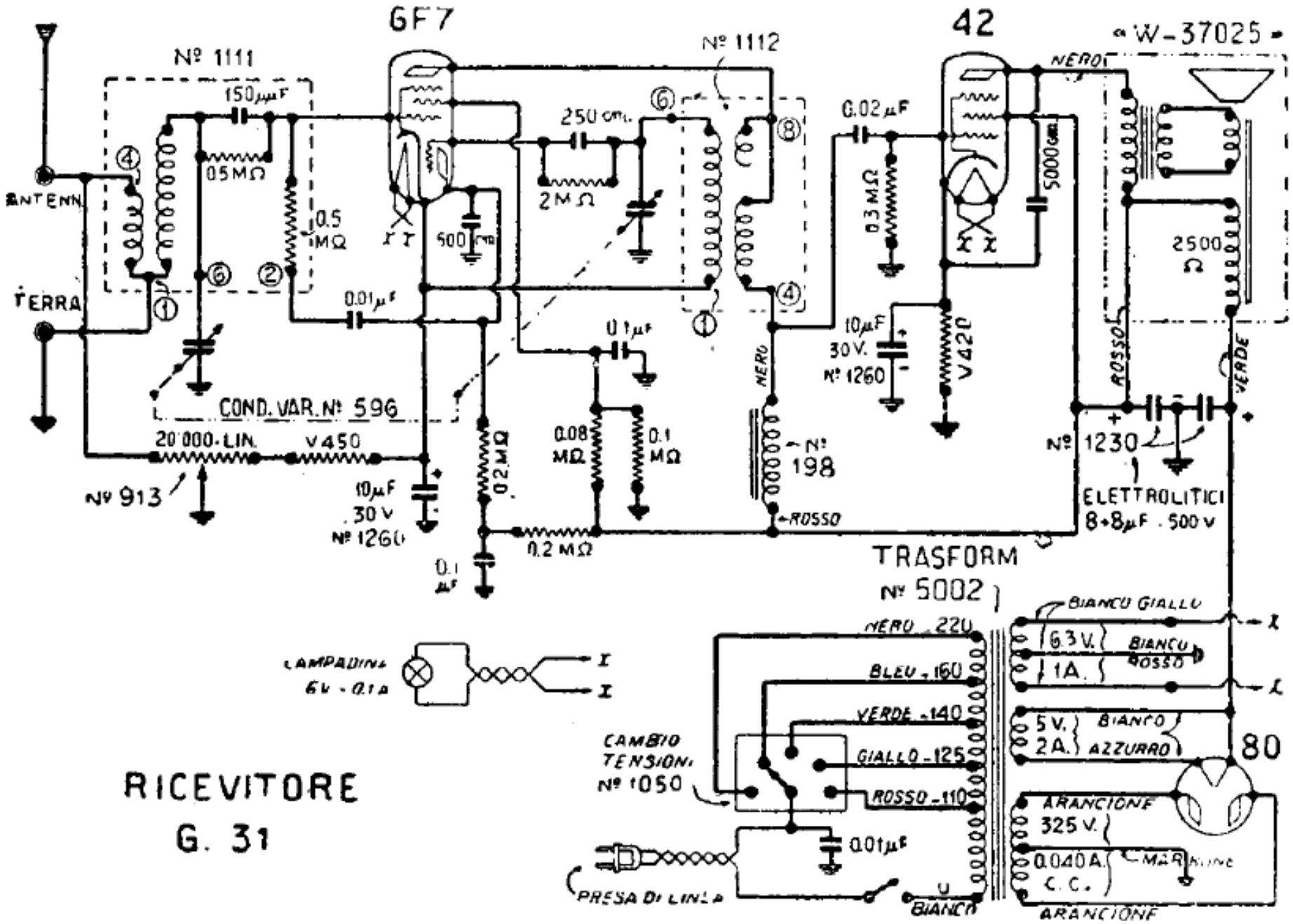

S. A. GELOSO. — Mod. G. 31. – Ricevitore a tre valvole a circuito riflesso. – Produzione 1933.